IT

# ASV LINE

OMET

OMET

# LINEA AUTOMATICA PER PRODOTTI INTERFOGLIATI

La macchina OMET di facile utilizzo ed elevata modularità per la produzione di prodotti tissue interfogliati ad alta velocità.

La ASV Line è l'innovativa linea interfogliatrice automatica che unisce ampia modularità, facilità di utilizzo ed elevata produttività. Questa linea è il risultato di un'accurata ricerca tecnologica con principi di funzionamento innovativi e brevettati. La sua completa automazione consente un risparmio considerevole sui costi del personale e una conseguente riduzione dei rischi di infortunio.

La ASV Line racchiude in sé i requisiti essenziali da sempre ricercati dall'utilizzatore: **alti livelli qualitativi e quantitativi del prodotto, semplicità nell'utilizzo e facile manutenzione**.

## PRODOTTI

- Asciugamani a 1, 2 o 3 veli
- Facial Tissue a 2, 3, 4 veli
- Carta igienica 2 o 3 veli

## CONFIGURAZIONI

- In linea
- A specchio
- A 90 gradi

## TIPI DI PIEGA DISPONIBILI

### INTERFOGLIATA

V fold | 2 pannelli

V fold | 4 pannelli

## ALTAMENTE FLESSIBILE NELLE CONFIGURAZIONI

La ASV Line può essere progettata e configurata in modo flessibile a seconda delle necessità con l'aggiunta di diversi moduli funzionali.

### Moduli configurabili

- Svolgitori
- Goffratori
- Laminatori
- Testa interfogliatrice
- Gruppi taglio longitudinale
- Calandra
- Gruppi lozionatori
- Gruppi godroni
- Fasciatrici
- Troncatori
- Sega pacco

La soluzione modulare per la produzione di asciugamani interfogliati, carta da cucina, facial tissue e carta igienica.

# PUNTI DI FORZA DELLA ASV LINE

## SISTEMA DI PIEGA ASPIRATA BREVETTATO

L'innovativo sistema di piegatura aspirata utilizza una **tecnologia del vuoto progettata e brevettata da OMET** che distribuisce il vuoto lungo tutta la lunghezza dei rulli aspiranti, rendendo estremamente semplici le operazioni di manutenzione dei rulli piega.

## ALTE PRESTAZIONI

**Alta produttività** garantita con una velocità operativa **di oltre 300 m/min**.

## SEMPLICITÀ D'USO

Grazie alle ultime tecnologie implementate sulla ASV Line, la macchina è **completamente automatica e semplice da utilizzare per l'operatore**, con un'interfaccia intuitiva ed essenziale.

## FACILE MANUTENZIONE DEI RULLI PIEGA

Il sistema di piega brevettato da OMET è stato progettato per rendere **estremamente semplici le operazioni di manutenzione dei rulli piega**: non richiede l'estrazione dei cilindri aspiranti, non necessita l'intervento di tecnici specializzati e non necessita di nuova fasatura dopo l'intervento. In questo modo **tempi e costi di manutenzione sono ridotti drasticamente**.

Asciugamano interfogliato

Asciugatutto interfogliato

Carta igienica interfogliata

Facial tissue

# LINEA INTERFOGLIATRICE AUTOMATICA

Questa linea interfogliatrice automatica è estremamente modulare e capace di rispondere in modo specifico a differenti esigenze di produzione.

La configurabilità della ASV Line è estremamente elevata e non riguarda solamente i gruppi di finitura del prodotto finito, bensì anche il cuore stesso della macchina.

## ASV Line **Tornado**

La ASV Line Tornado è dotata del sistema di piega brevettato da OMET che permette la distribuzione del vuoto lungo tutta la lunghezza dei rulli, consentendo di utilizzare una testa da 1500 mm fino a 3600 mm, con una capacità produttiva di oltre 300 m/min.

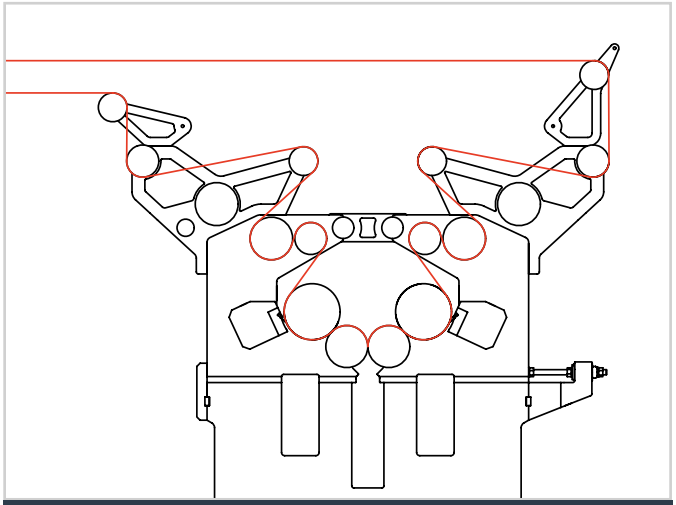

| PERFORMANCE/DATI TECNICI | |
|---|---|
| **Larghezza bobina max.** | Fino a 3600 mm |
| **Velocità meccanica** | 300 m/min |
| **Capacità produttiva** | Oltre 20 logs/min |

I dati tecnici di questo stampato non sono impegnativi, OMET si riserva il diritto di modificare le caratteristiche dei prodotti senza preavviso.

## The **Green Side** of Tissue

Particolare attenzione è stata dedicata al dimensionamento e alla progettazione delle sezioni e della geometria dei condotti del vuoto allo scopo di ridurre al minimo le perdite di carico e **ottimizzare il flusso dell'aria**. Sono stati ottenuti importanti benefici in termini di **risparmio energetico** e di **efficienza del sistema aspirante** a seguito di uno studio approfondito mirato al rallentamento delle velocità dei gas. Questo ci permette di ottenere pressioni differenziali minime in ambienti dove la pressione gassosa è inferiore a quella atmosferica.

## LAMINATORI/GOFFRATORI

La ASV Line può gestire diversi tipi di goffrature e differenti sistemi di motorizzazione per rispondere in maniera specifica a esigenze di finitura particolari.

### Gruppo laminatore Avant

1. Rullo diametro 330 mm
2. Sistema di trasmissione di tipo meccanico
3. Sistema di cambio dei rulli semplice e rapido
4. Gruppo incollatore configurabile con gruppo racla tradizionale o in carbonio

### Gruppo laminatore Evolve

1. Rullo diametro 350 mm
2. Motori indipendenti e sistema automatizzato
3. Cambio rapido dei rulli in acciaio e in gomma con estrazione automatica
4. Gruppo racla in carbonio
5. Dosaggio della colla controllato elettronicamente

## TIPI DI GOFFRATURE DISPONIBILI

1. Laminatore/Goffratore NESTED
2. Laminatore/Goffratore DERL
3. Acciaio/Gomma
4. Acciaio/Acciaio

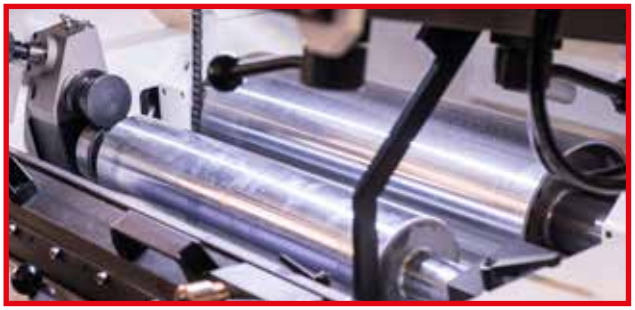

## GRUPPI STAMPA

Le possibilità di personalizzazione dei prodotti realizzati dalla ASV Line sono ulteriormente ampliate dalla possibilità di dotare la linea di gruppi stampa per produrre asciugamani, asciugatutto e carta igienica personalizzati.

## LAMINATORE

Con assi servo-motorizzati

## TRASFERITORE AUTOMATICO

Sistema di scarico automatico del log, servocontrollato, in grado di garantire assoluta precisione nel conteggio e nello scambio con i logs successivi

## TESTA INTERFOGLIATRICE AUTOMATICA CON SISTEMA EASY PLY

## TRONCATORE A UNO O DUE CANALI

Il sistema di taglio delle steccate può essere gestito con un troncatore orbitale, in grado di gestire 200 tagli al minuto o con un sega-pacco multilama, regolabile automaticamente, in grado di gestire oltre 20 logs al minuto

# INNOVATION WITH PASSION

**OMET TISSUE**

Via Monsignor Polvara 10, 23900 Lecco - Italy
**Tel.** +39 0341.282661
comm@omet.it


MAGAZINE
**tissue.omet.com/archipelago**

**OMET WORLDWIDE**


**Omet (Suzhou) Mechanical Technology Co., Ltd.**

No. 255, Quande Road, Wujiang EDZ, 215200
Suzhou City, Jiangsu Province - People's Rep. China
Tel. +86 (512) 63033668 Fax +86 (512) 63005373
admin@omet.cn
www.omet.cn

**OMET Americas Inc.**

1850 s Elmhurst Road
Mount Prospect, IL 60056 USA
Tel. +1 847 621 2369
sales@ometamericasinc.com
www.ometamericasinc.com


**tissue.omet.com**